NES-PM-FAH

Boxoft Image To PDF Demo. Purchase from www.Boxoft.com to remove the watermark

R.C. PRO-AM™ *

HANDLEIDING
MODE D'EMPLOI

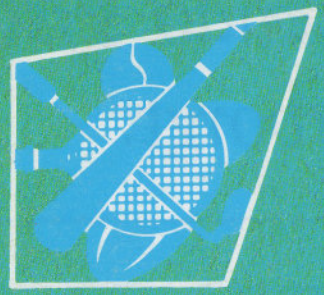

SPORT SERIES
SERIE SPORTIVE

Dit officiele zegel is uw verzekering dat Nintendo dit produkt heeft bekeken en dat het voldoet aan onze eisen te weten betrouwbaarheid en entertainment waarde.
Let erop dat dit zegel altijd op spelletjes en accessoires aanwezig is omdat dit ecn compleet en passend Nintendo systeem waarborgt.

Fijn dat je de cassette R.C. PRO AM™* hebt gekozen voor het Nintendo Entertainment System.™

DOEL VAN HET SPEL / SPELBESCHRIJVING

Race met je afstandbestuurbare auto naar de koppositie in een spannende competitie. Race zo hard mogelijk en laat je auto de bocht om gieren. Vergroot de mogelijkheden van je auto door dingen zoals «Turbo», «Top speed» en «Snelle banden» van de baan op te rapen. Zoek naar raketten, bommen en bonusletters terwijl je water en olie-hindernissen ontwijkt. 32 spannende circuits en verschillende tegenstanders dagen je uit.

Lees dit instructieboekje goed door voordat je met het spel begint. Bewaar het zodat je later nog eens iets op kunt zoeken.

1 - VOORZORGSMAATREGELEN

A - Deze spelcassette is uiterst gevoelig. Let er daarom op dat je hem niet op een te warme of te koude plaats bewaart. Stoot er niet tegenaan en laat hem niet vallen. Haal hem ook vooral niet uit elkaar.
B - Kom niet aan de elektrische contacten: deze mogen niet nat of vuil worden, anders kan het spel beschadigen.
C - Maak hem niet schoon met terpentine, thinner, alcohol of andere vluchtige schoonmaakmiddelen.
N.B. Nintendo behoudt zich het recht voor om zonder mededeling het produkt of de verpakking te wijzingen.

©1988 Nintendo CO., LTD *©1987 Rare, Ltd.

2 - HOE DE CONTROLLER WERKT

Controller 1 - Voor 1 speler.
Controller 2 - Wordt niet gebruikt.

Controller

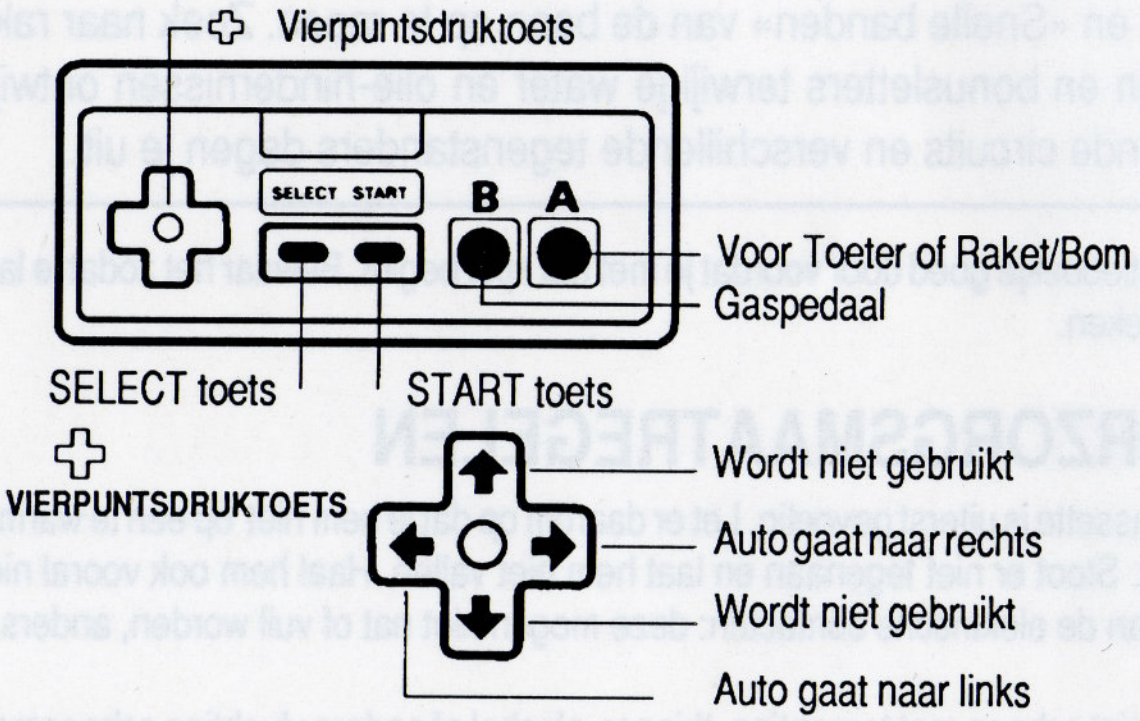

SELECT toets:

Wordt niet gebruikt.

START toets:

Druk op deze toets om te beginnen.

Pauze:

Als je tijdens het spel even wilt stoppen, druk dan op de START toets. Je hoort dan een pauze-toon en het spel stopt. Druk weer op START om verder te gaan met je spel.

Druk tijdens de demonstratie-beelden op START of SELECT en het spelkeuze-scherm verschijnt.
De 6 hoogste scores worden bijgehouden op de score-tabel.
De hoogste scores worden uitgewist als het Control Deck wordt uitgezet.

3 - HOE JE MOET SPELEN

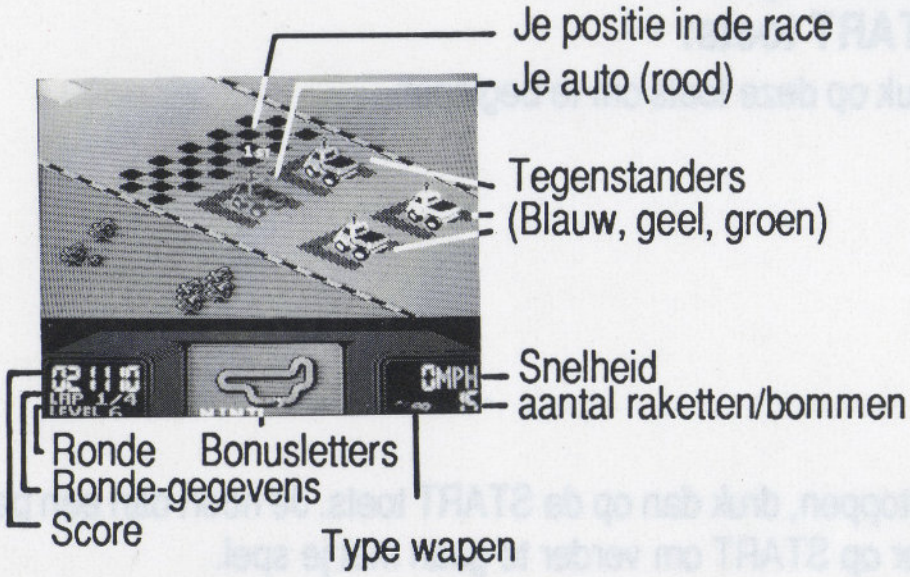

Race op elk circuit zo snel mogelijk naar de finish. Als je eerste, tweede of derde bent geworden, ga je naar de volgende ronde. Als je als laatste eindigt, is het spel afgelopen.

BRUIKBARE VOORWERPEN

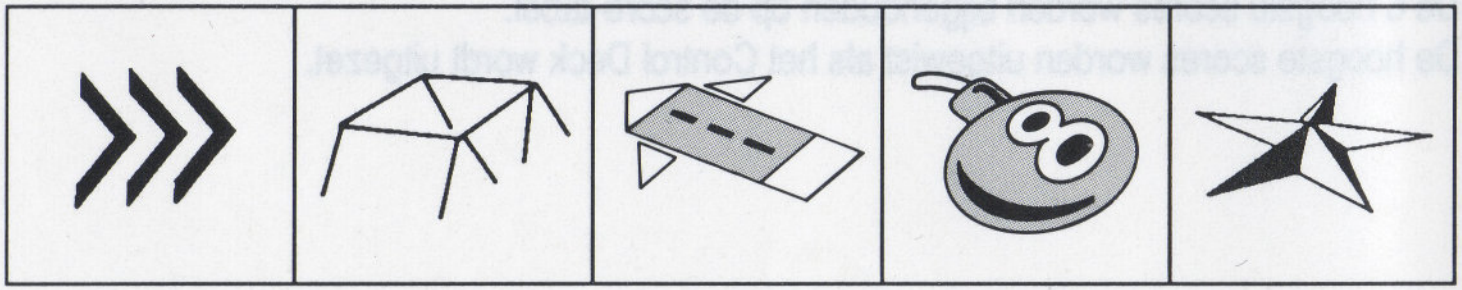

Versnellers | Verstevigingen | Raketten | Bommen | Munitie

VOORWERPEN DIE JE MOET VERMIJDEN

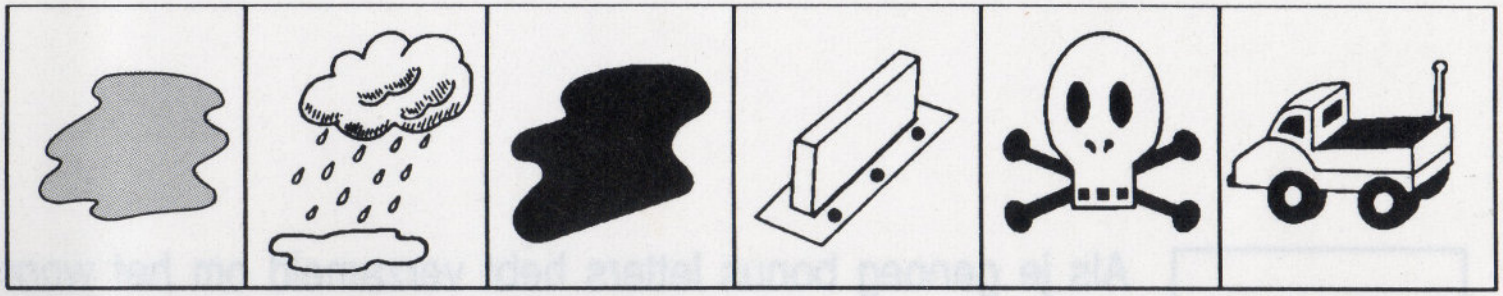

Modder-poelen Plassen Olievlekken Muren Schedels Tegenstanders

ANDERE VOORWERPEN

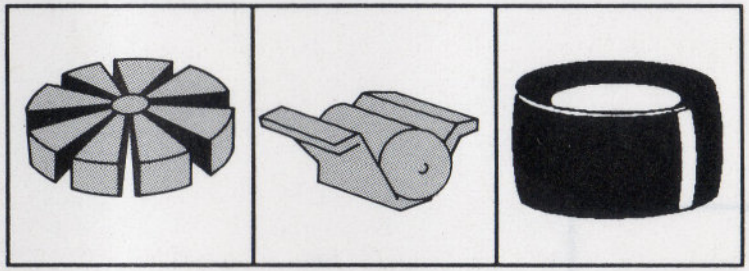

Turbo Grotere Motor Snelle banden

Je kunt tussen de rondes door zien welke van deze voorwerpen je hebt verzameld op het «Track Conditions» scherm.

BONUS LETTERS VOOR SNELLERE AUTO'S

Bonus letter

Als je genoeg bonus letters hebt verzameld om het woord NINTENDO te spellen, krijg je een super bonus van 40.000 punten en een diploma om met een snellere auto te racen.

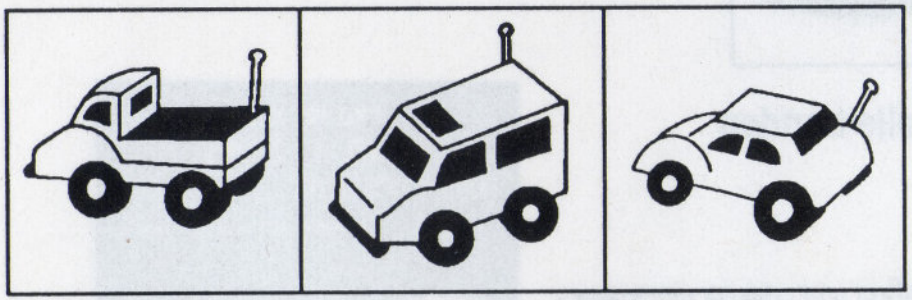

Truck - Langzaam 4x4 racer - Sneller Off-Roader-Snelst

RACE VOOR DE TROFEE

Je krijgt een Trofee voor elke gereden race. Hoeveel kun je er winnen en hoe goed ben je ?

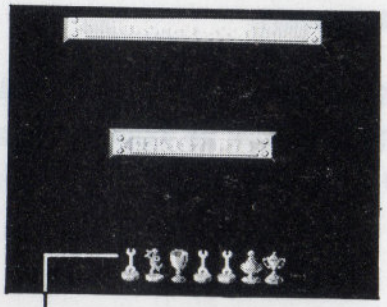

Individuele Trofee

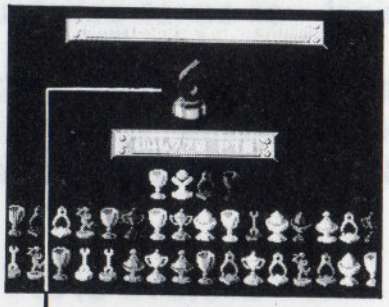

Hoge-score Trofee

Super Trofee

SPEL TIPS

Als je het moeilijk vindt om je auto goed te besturen, oefen dan veel. R.C. racen vergt een snel reactievermogen dat je alleen kunt trainen door veel te oefenen.

Bewaar de raketten en de bommen totdat je ze het hardst nodig hebt. Zijblijven bewaard tot de volgende race.

Pak zo snel mogelijk de verstevigingen van de baan. Als jij het niet doet, doen je tegenstanders het zeker.

90 DAGEN GARANTIE
Nintendo Entertainment System GAME PAKS

BANDAI B.V. (''BANDAI'') garandeert aan de eerste consument - koper/gebruiker dat dit Nintendo Entertainment System Game Pak (''Pak'') (met uitzondering van Game Pak Accessoires en Robot onderdelen) gedurende 90 dagen na aankoop geen materiaal - of constructiefouten zal vertonen.

Indien toch een defect optreedt dat gedekt wordt door de onderhavige 90 dagen garantie, zal BANDAI het Pak kosteloos repareren of vervangen, zulks ter harer keuze. Om van deze service gebruik te kunnen maken, retourneert u het Pak aan uw Nintendo dealer, dan wel, voldoende gefrankeerd en met volledig aankoopbewijs aan:

BANDAI B.V.
T.a.v. Nintendo Service Monteur
Postbus 38
3620 AA Breukelen
Holland
Tel.:03462 - 65148

BANDAI B.V.
Attn. Nintendo Service Technique
B.P. 271
1020 Brussel
Belgique
Tel.:02-4798098

Paks welke zonder geldig aankoopbewijs of na het verstrijken van de 90 dagen termijn worden aangeboden, zullen gerepareerd of vervangen worden - en zulks naar keuze van BANDAI - tegen de buiten de garantie vallende kosten. Belt u vantevoren over de kosten met de BANDAI/Nintendo consumentendienst op tel. nummer 03462 - 65148 (Nederland), of 02 - 4798098 (Belgie).

Deze garantie geldt niet als het Pak beschadigd is door onachtzaamheid, ongeluk, misbruik of indien veranderingen aan het Pak zijn aangebracht na de aanschaf.

MEMO

Ce sceau officiel est votre assurance que Nintendo a approuvé ce produit et qu'il est conforme aux normes d'excellence en matière de fabrication, de fiabilité et surtout, de qualité. Recherchez ce sceau lorsque vous achetez des jeux et des accessoires pour assurer la compatibilité avec votre Système de Jeu Nintendo.

Nous vous remercions d'avoir choisi le jeu R.C. PRO-AM™* du Nintendo Entertainment System™.

OBJET DU JEU/DESCRIPTION DU JEU

Placez votre voiture radio-commandée en tête du peloton.
A chaque virage poussez-la jusqu'à la limite de ses possibilités en faisant crisser les pneus et jouer du pare-choc pour prendre la tête. Améliorez votre performance en utilisant le "turbo", la "super-vitesse" et les "pneus anti-dérapants". Procurez-vous des missiles des bombes et des lettres-bonus. Attention, évitez les flaques d'eau et d'huile. Relevez le défi. 32 circuits vous attendent et toute une panoplie de voitures de course.

Ce mode d'emploi vous renseignera sur la bonne manière de manipuler votre nouveau jeu; veuillez le lire et le conserver aux fins de référence.

1. PRECAUTIONS

A. Ce jeu est d'une grande précision. Ne pas le ranger dans des endroits trop chauds ou trop froids. Ne jamais le cogner ou le laisser tomber. Ne pas le démonter.
B. Eviter de toucher aux connecteurs, de les mouiller ou de les salir, ce qui pourrait endommager le jeu.
C. Eviter de nettoyer le produit à l'aide de benzène, de diluant de peinture, d'alcool ou tout autre solvant.

REMARQUE: Puisque Nintendo ne cesse d'améliorer ses produits, les caractéristiques et la conception des systèmes de jeu Nintendo sont sous réserve de modification sans préavis.

©1988 Nintendo CO., LTD *©1987 Rare, Ltd.

2. PIECES ET FONCTIONNEMENT DES COMMANDES

Commande 1 - pour une partie à 1 joueur
Commande 2 - Non-utilisée

Commande

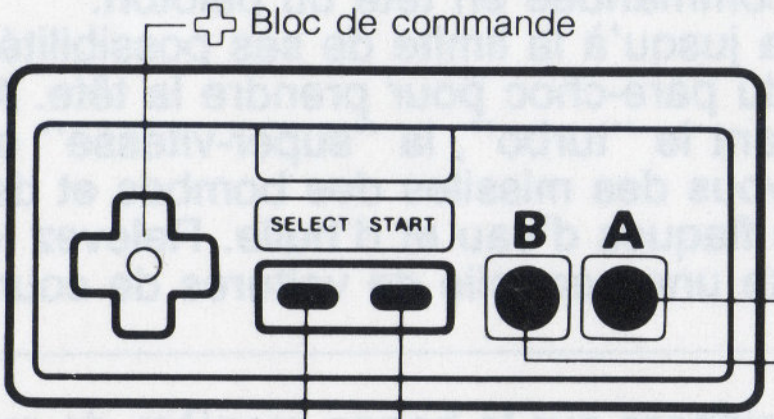

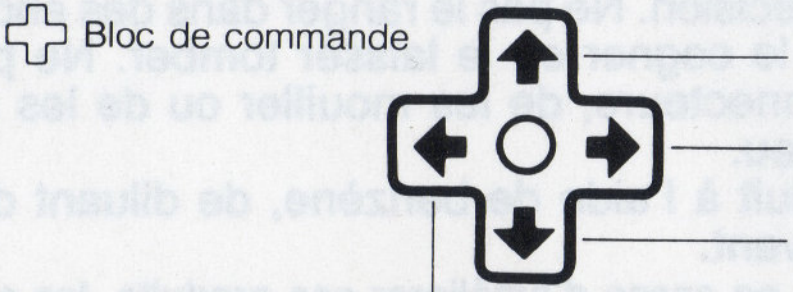

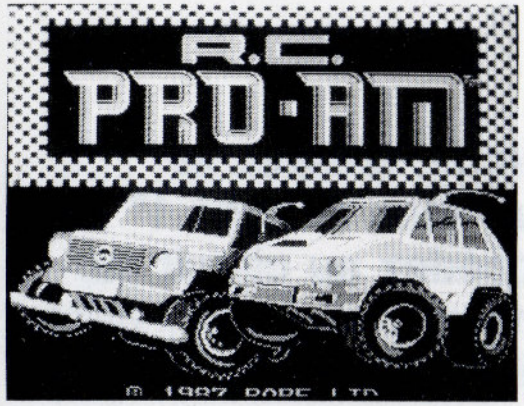

Bouton SELECT:

Non-utilisé.

Bouton START:

Appuyez sur ce bouton pour commencer.

Pause:

Si vous désirez interrompre le jeu en cours de partie, appuyez sur le bouton START. Vous entendrez une petite musique indiquant la pause et le jeu s'arrêtera. Appuyez de nouveau sur le bouton START lorsque vous serez prêt à reprendre le jeu. La partie se poursuivra à partir de l'endroit où vous l'aviez arrêtée.

- Si vous appuyez sur le bouton START ou SELECT lors de la présentation, vous retournerez à l'écran de début de partie.
- Il y a un tableau de score élevé qui tient compte des 6 plus hauts scores.
- Les scores élevés sont effacés lorsque l'alimentation est coupée.

3. COMMENT JOUER

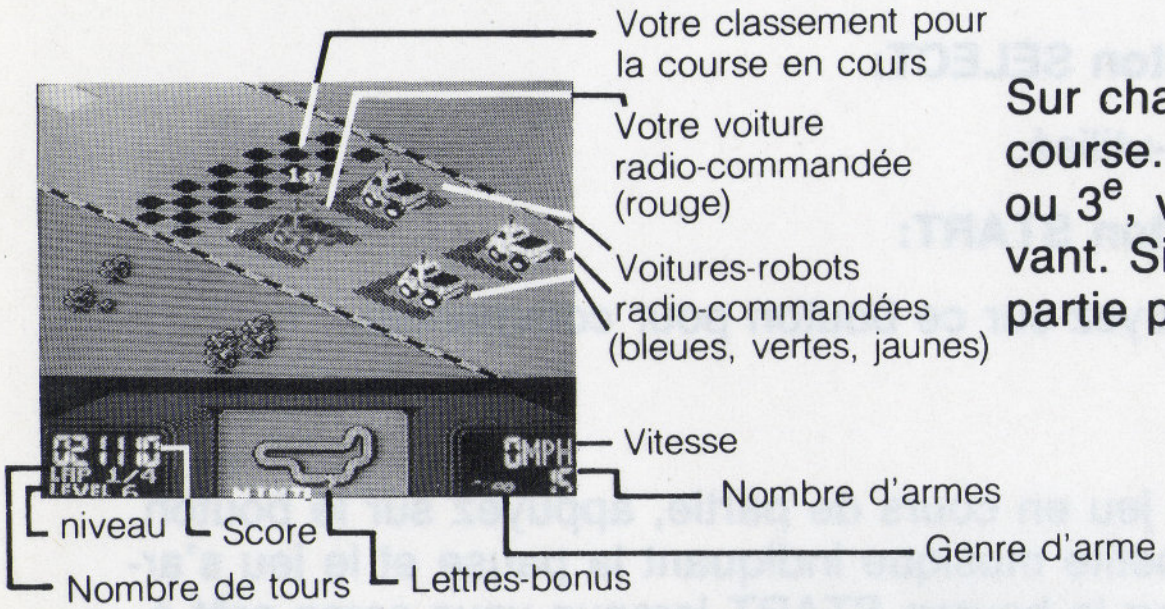

Sur chaque circuit, finissez la course. Si vous vous classez 1er, 2e ou 3e, vous accédez au circuit suivant. Si vous vous classez 4e, votre partie prend fin.

ELEMENTS POUVANT VOUS AIDER

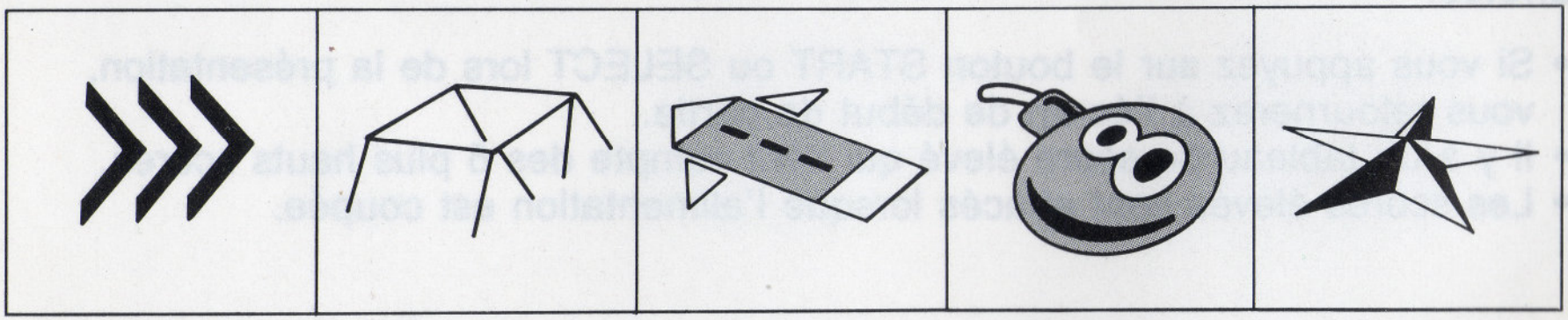

Anti-dérapeurs | Cage de retournement | Missiles | Bombes | Armes

ELEMENTS A EVITER

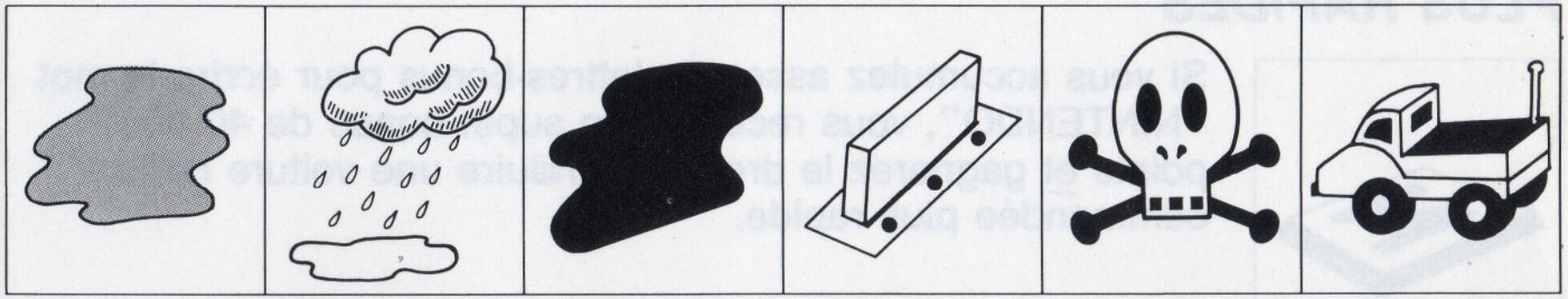

Mares | Averses | Flaques d'huile | Obstacles | Crânes | Robots radio-commandées

AUTRES ELEMENTS

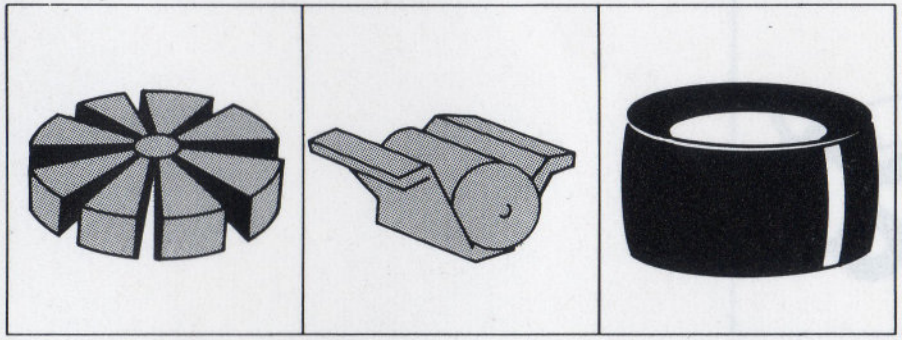

Turbo | Moteur plus puissant | Pneus anti-dérapants

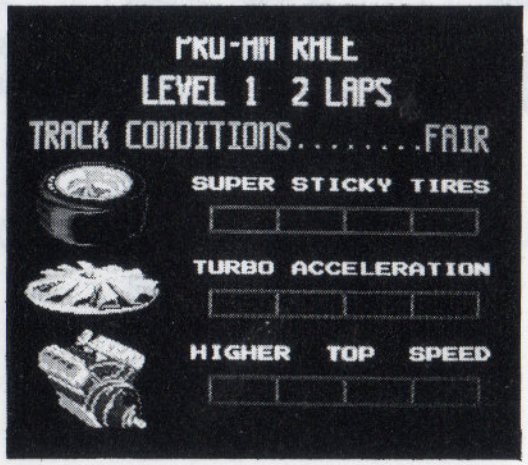

Les éléments en votre possession s'affichent entre les course sur l'écran "Track Conditions" (état des pistes)

LETTRES-BONUS POUR L'OBTENTION DE VOITURES PLUS RAPIDES

Lettres-bonus

Si vous accumulez assez de lettres-bonus pour écrire le mot "NINTENDO", vous recevrez un super-bonus de 40 000 points et gagnerez le droit de conduire une voiture radio-commandée plus rapide.

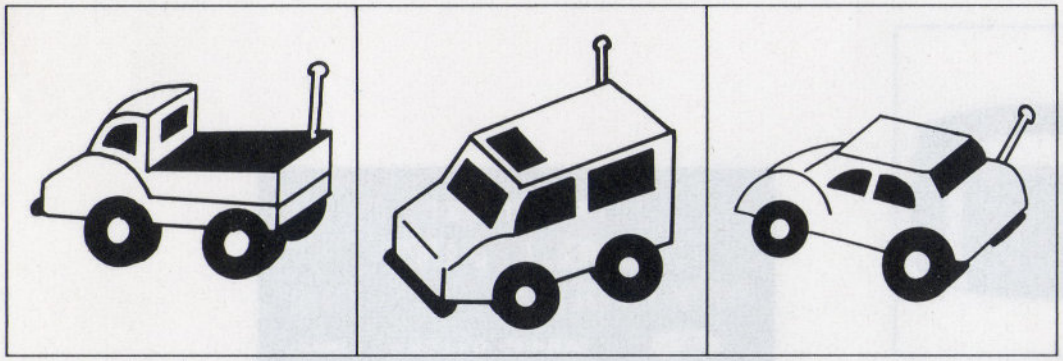

Camion—Lent

4 x 4—
Plus rapide

Tout-terrain—
la plus rapide

COUPES A GAGNER

Vous recevez une coupe à chaque fin de course. Combien de coupes pourrez-vous gagner? De quel calibre êtes-vous?

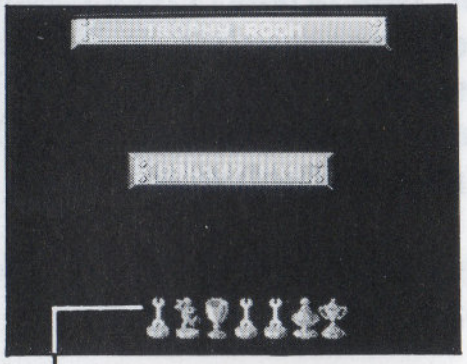

Coupes individuelles

Coupe pour score élevé

Super-coupe

COMMENT MIEUX JOUER

- Si vous trouvez la voiture radio-commandée difficile à contrôler au début, entraînez-vous au maximum. La conduite radio-commandée exige des réflexes instantanés qui ne s'acquièrent que par la pratique.
- Ménagez vos missiles et vos bombes jusqu'à ce que vous en ayez vraiment besoin. Vous pouvez les conserver d'une course à l'autre.
- Munissez-vous de cages de retournement aussitôt que possible. Sinon, ce sont les voitures-robots qui le feront.

BELGIQUE ET LUXEMBOURG SEULEMENT

GARANTIE LIMITEE A 90 JOURS

Nintendo Entertainment System GAME PAKS (Cartouches)

BANDAI B. V. (''BANDAI'') garantit à l'acheteur, premier utilisateur, que la NINTENDO GAME PAK (''Cartouche'') (à l'exception des accessoires de cartouches ou des accessoires de ROBOT) ne comporte aucun défaut de matériau ou d'éxécution durant une période de 90 jours à compter de la date d'achat. Si un défaut couvert par cette garantie apparait durant cette période, BANDAI soit réparera soit remplacera gratuitement, à son choix, la cartouche défectueuse.

Pour faire jouer cette garantie, retournez la cartouche à votre revendeur NINTENDO ou expédiez-la en recommandé et port payé accompagnée d'un double de votre facture d'achat à:

BANDAI B. V.
Attention: Nintendo Service Technique
B.P.271-1020 Bruxelles
Belgique

Les cartouches retournées sans le double de la facture d'achat ou après expiration de la durée de la garantie seront, au choix de BANDAI ou réparées ou remplacées à la charge du client, suivant le tarif prévu pour les réparations non couvertes par la garantie. A cet effet, appelez BANDAI/Nintendo Service Technique au no. 02/479.80.98 pour connaître le montant qui vous sera facturé.

Cette garantie ne jouera pas si la cartouche a été endommagée par négligence, accident, usage abusif, ou si elle a été modifiée après son acquisition.

FRANCE SEULEMENT

GARANTIE LIMITEE A 90 JOURS

Nintendo Entertainment System GAME PAKS (Cartouches)

BANDAI FRANCE garantit la présente cartouche NINTENDO contre tout défaut durant une période de 90 jours à compter de la date d'achat. Si un défaut de fabrication apparaît pendant la période de garantie, BANDAI FRANCE réparera ou remplacera gratuitement la cartouche défectueuse.

Pour faire jouer cette garantie, veuillez retourner la cartouche à votre revendeur NINTENDO avec votre facture d'achat.

Les cartouches retournées sans factures ou après expiration de la durée de la garantie seront aux choix de BANDAI FRANCE, soit réparées soit remplacées à la charge du client.

Cette garantie ne jouera pas si la cartouche a été endommagée par négligence, accident, usage abusif, ou si elle a été modifiée après son acquisition.

Pour toute information sur cette cassette ou sur les jeux NINTENDO, appelez: 16(1) 34 64 77 55.

MEMO

FRANCE SEULEMENT

GARANTIE LIMITEE A 90 JOURS

Nintendo Entertainment System GAME PAKS (Cartouches)

BANDAI FRANCE garantit la présente cartouche NINTENDO contre tout défaut durant une période de 90 jours à compter de la date d'achat. Si un défaut de fabrication apparaît pendant la période de garantie, BANDAI FRANCE réparera ou remplacera gratuitement la cartouche défectueuse.

Pour faire jouer cette garantie, veuillez retourner la cartouche à votre revendeur NINTENDO avec votre facture d'achat.

Les cartouches retournées sans factures ou après expiration de la durée de la garantie seront aux choix de BANDAI FRANCE, soit réparées soit remplacées à la charge du client.

Cette garantie ne jouera pas si la cartouche a été endommagée par négligence, accident, usage abusif, ou si elle a été modifiée après son acquisition.

Pour toute information sur cette cassette ou sur les jeux NINTENDO, appelez: 16(1) 34 64 77 55.

90727

DISTRIBUTED BY BANDAI
MADE IN JAPAN BY NINTENDO
DISTRIBUÉ PAR BANDAI
FABRIQUE AU JAPON PAR NINTENDO

PRINTED IN JAPAN
IMPRIME AU JAPON